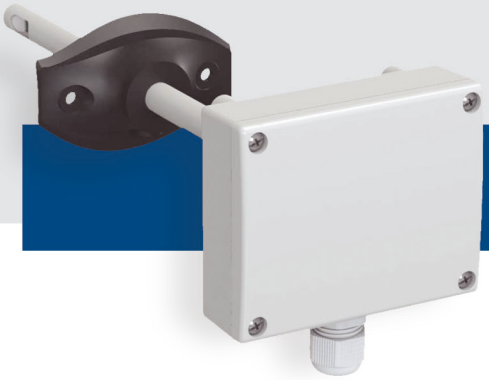

DSC

Канальный CO2 датчик

DSC – это трансмиттер CO_2 измеряющий концентрацию CO_2 в канале. Предварительно подобранные диапазоны измерения и один свободно выбираемый диапазон позволяют клиенту установить подходящий разрешаемый придел. Смонтированный NDIR измеряющий элемент сам калибруется и не нуждается техническом обслуживании. Этот прибор имеет Modbus RTU порт (RS485) и аналоговый выход.

Главные характеристики

- Проектирование основано на микропроцессоре
- 1 аналоговый выход
- Коммуникация Modbus RTU (RS485)
- Доступны несколько диапазонов измерений
- Инновационный алгоритм самокалибровки
- Долгосрочная стабильность и точность

Технические характеристики

Выходы		1 аналоговый выход (0—10 В / 0—20 мА)
Потребляемая мощность		Без нагрузки: макс. 50 мА Полная нагрузка: макс. 70 мА
Нагрузочное сопротивление в режимах выхода		0—10 В (пост. тока) > 500 Ω 0—20 мА < 500 Ω
Диапазоны датчика		450—1.850 ppm* 0—1.000 ppm 0—1.500 ppm 0—2.000 ppm
Диапазон датчика (Modbus выбор)		0—2.000 ppm
Точность		30 ppm CO_2 ± 5% (0—2.000 ppm)
Степень защиты		Корпус: IP54, датчик: IP20
Условия окружающий среды	Температура	0—50 °C
	Относительная влажность	< 95 % rH (без конденсации)

** ppm - миллионная доля (млн⁻¹)*

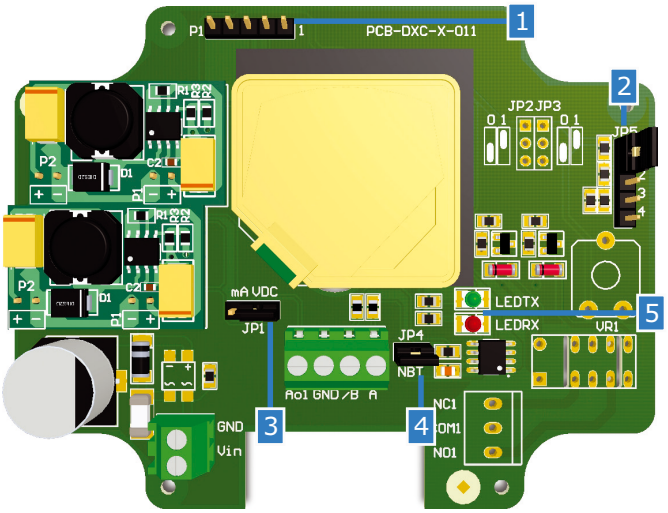

Modbus регистры

Параметры устройства могут быть настроенный при помощи программы 3SModbus. Вы можете скачать его по следующей ссылке: http://www.sentera.eu/english/hvac-software-downloads.html

Карты регистров находяться в инструкции по монтажу, которые можете скачать здесь: http://www.sentera.eu

Коды продукта

	Напряжение питания	Подключение
DSC-G	15 - 24 В (перем. тока) ±10 % 18 - 34 В (пост. тока)	трёхпроводное
DSC-F	18 - 34 В (пост. тока)	четырёхпроводное

Область применения

- Поддержание и мониторинг уровня CO_2 в системах воздуховодов
- Воздух, неагрессивный, невоспламеняемый

Подключение и соединения

Vin	Положительное напряжение пост. тока / перем. тока ~
GND	Заземление / перем. тока ~
A	Modbus RTU (RS485), сигнал A
/B	Modbus RTU (RS485), сигнал /B
Ao1	Аналоговый выход (0—10 В / 0—20 мА)
GND	Заземление
Соединения	Сечение провода: макс. 1,5 мм²

Внимание: *Если Вы используете внешний источник питания постоянного / переменного тока используйте продукт из серии G; если используете источник питания постоянного тока - используйте продукт из серии F. В противном случае может произойти короткое замыкание: трёхпроводная система использует общую землю.*

Если источник питания переменного тока используется с любым устройством сети Modbus, зажим заземления GND не надо подключать к другим устройством сети или через CNVT–USB–RS485 конвертер. Это может привести к необратимому повреждению полупроводников связи и / или компьютера.

Диаграмма работы

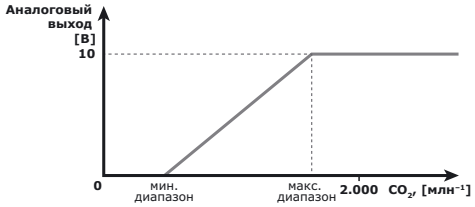

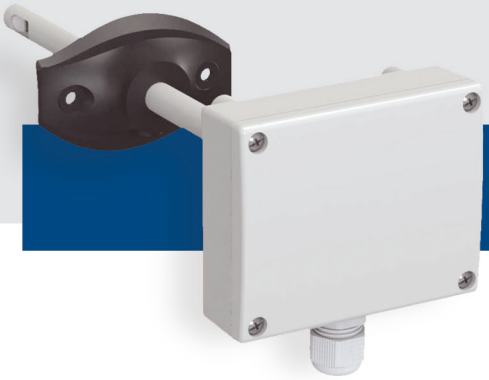

SENTERA CONTROLS

DSC

Канальный CO2 датчик

Настройки

1 – Перемычка сброса параметров Modbus (P1)	5 4 3 2 1	Поставьте перемычку и удержите в течение 20 секунд
2 – Выбор диапазона датчика JP5	1 2 3 4 5	450—1.850 ppm*
	1 2 3 4 5	0—1.000 ppm
	1 2 3 4 5	0—1.500 ppm
	1 2 3 4 5	0—2.000 ppm
3 – Выбор режима аналогового выхода JP1		0—10 В (пост. тока)
		0—20 мА
4 – Оконечный резистор шины JP4 (NBT)		DSC является первым или последним в сети устройствах
5 – Индикация коммуникации Modbus	Мигающий зелёный свет	Передача
	Мигающий красный свет	Получение

(указывает положение перемычки)

** ppm - миллионная доля (млн⁻¹)*

Размеры и крепление

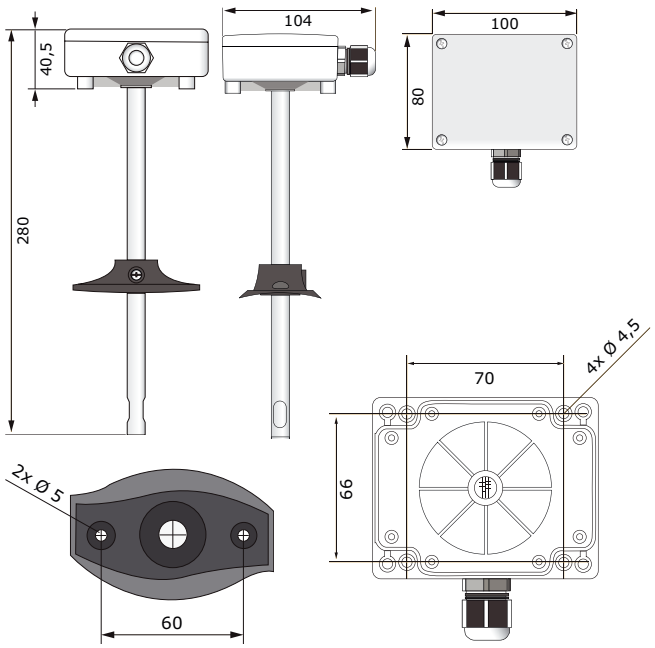

Стандарты

- Директива по низковольтному оборудованию LVD 2006/95/EC
- Директива по электромагнитной совместимости EMC 2004/108/EC: EN 61326
- Директивой по утилизации отработавшего электрического и электронного оборудования WEEE Directive 2012/19/EC
- Директива RoHs 2011/65/EC об ограничении использования вредных веществ в электрическом и электронном оборудовании

Упаковка

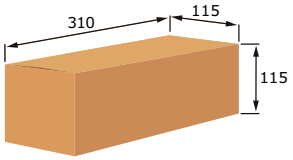

Продукт	Упаковка	Длина [мм]	Ширина [мм]	Высота [мм]	Нетто вес	Брутто вес
DSC-G	Единица (1 шт.)	310	115	115	0,16 кг	0,30 кг
	Коробка (20 шт.)	590	380	505	3,26 кг	7,29 кг
DSC-F	Единица (1 шт.)	310	115	115	0,16 кг	0,30 кг
	Коробка (20 шт.)	590	380	505	3,26 кг	7,29 кг